Tekniset tiedot Dacia Duster

	Mild hybrid 140 4x2	Hybrid 150 4x4	Hybrid 155 4x2
Polttoaine	bensiini (kevythybridi 48V)	bensiini/sähkö	bensiini/sähkö
Moottori ja vaihteisto			
Moottorin tyyppi	turboahdettu	turboahdettu / sähkö	vapaasti hengittävä / sähkö
Suurin teho kW (hv)	103 (140)	103 (140) / 10 sähkö	115 (155)
Suurin teho kierroslukemalla (r/min)	4 500 - 6 000	4 500 - 6 000	5 300 - 5 750
Suurin vääntömomentti Nm	230	230 / 87 sähkö	172
Suurin vääntömomentti kierroslukemalla (r/min)	1 900 - 4 000	1 900 - 4 000	3 000 - 4 000
Iskutilavuus (cm^3)	1 199	1 199	1 789
Sylinterien/venttiilien lukumäärä	3/12	3/12	4 / 16
Jakopään rakenne		ketju	
Vaihteiston tyyppi	manuaalivaihteisto	automaattinen kaksoiskytkinvaihteisto	automaattinen monitilavaihteisto
Vaihteiden määrä	6	6	4 + 2
Renkaat ja ohjaus			
Rengaskoot katso rengastiedot osoitteesta www.dacia.fi/rengastiedot	215/65 R17	225/60 R17, 225/55 R18	215/65 R17, 215/60 R18
Kääntöympyrä renkaista (m)		10,96	
Suorituskyky			
Huippunopeus (km/h)	180	180	180
Kiihtyvyys 0 - 100 km/h (s)	9,4	9,9	9,4
1 000 m (s)	30,4	31,5	31,0
Kulutus- ja päästöarvot*			
CO2-yhdistetty (g/km) WLTP	123	130 - 131	106-107
WLTP-yhdistetty (l/100 km)	5,4	5,8	4,7
Hidas (l/100 km)	6,9	6,6	4,9
Keskinopea (l/100 km)	4,5	5,0	3,4-3,5
Nopea (l/100 km)	4,6	5,1	4,2-4,3
Moottoritie (l/100 km)	6,0	6,5-6,6	5,7-5,8
Polttoainesäiliö (l) (ajoakun kapasiteetti)	50	50 0,839 kWh	50 1,4 kWh
Hybridijärjestelmän jännite (V)	48	48	280
Liikkeessä olevan ajoneuvon melutaso dB(A)		68	
Massat(kg)			
Omamassa	1 376	1 509 - 1520	1 454
Kokonaismassa	1 830	1 925	1 905
Yhdistelmämassa	3 330	3425	2 655
Perävaunumassa, jarruton	685	750	725
Perävaunumassa, jarrullinen	1 500	1 500	1000 (1250 tuotantoviikosta 42/2026 alkaen)
Suurin sallittu kattokuorma (kuljetuskapasiteetti)		80	
Suurin sallittu kattokuorma (auto paikallaan)		250	

Taulukon tiedot ovat painatushetken mukaisia ennakkotietoja. Osa arvoista vaihtelee autoyksilöittäin ja niihin vaikuttavat mm. vakio- ja lisävarusteet sekä valmistusajankohta. Dacia pidättää kaikki oikeudet muutoksiin.

* Ilmoitetut päästö- ja kulutustiedot ovat uuden WLTP-testin mukaisia tuloksia. Lukemat ovat painatushetkellä saatavilla olevien tyypitystietojen vaihteluvälit. Varustelutasojen vakio- ja lisävarusteet vaikuttavat lukemiin. Lukemat vahvistuvat autoyksilökohtaisesti. WLTP-testi on uusi standardi autojen kulutuksen mittaamiseen. Laboratorio-olosuhteissa toteutetun testin tarkoituksena on antaa paremmin vertailukelpoisia tuloksia eri autonvalmistajien automallien välillä. Auton normaalikäytön polttoaineen kulutukseen vaikuttavat lukuisat seikat, mm. ajonopeus, ajo-olosuhteet, lämpötilat, auton varustelu ja kuljettajan ajotapa. Auton akut ja käynnistysmoottori ovat suunniteltu stop&start -järjestelmän vaatimuksien mukaisiksi.
WLTP-testin arvoja (ajomatka, kulutukset ym) ei pidä käsittää odotettavissa oleviksi arvoiksi. Oikeassa käytössä polttoaineen ja sähkönkulutukseen vaikuttavat lukuisat seikat, joita WLTP-testisykli ei huomioi. Kylmissä olosuhteissa polttomoottoria käytetään liikkumiseen ja lämmittämiseen jopa koko ajan, eikä hybridin sähköajotila ole käytettävissä. Akun kapasiteetti pienenee ikääntymisen ja käytön myötä, joka vaikuttaa sähköajoon, saavutettaviin ajomatkalukemiin ja polttoaineen kulutukseen.

Lisätietoja osoitteesta www.dacia.fi ja jälleenmyyjiltä.

Mitat ja tilavuudet

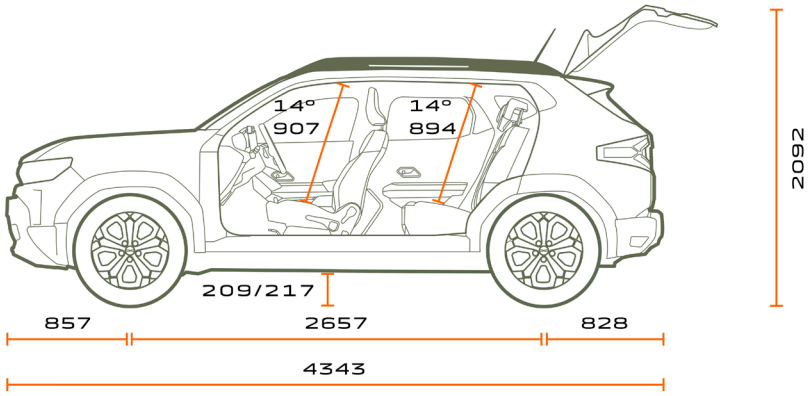

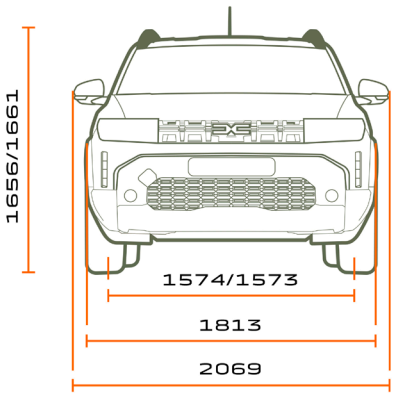

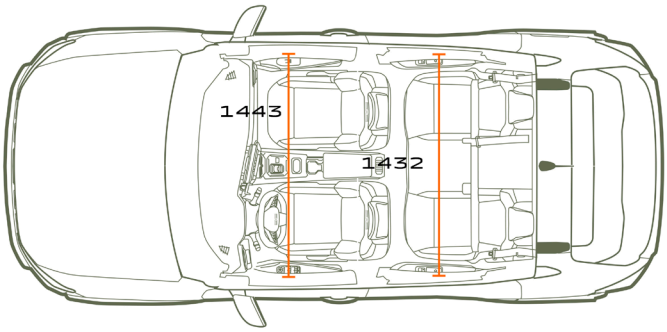

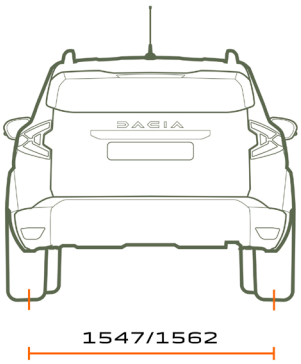

Tavaratilan tilavuus (l) [1]	**Mild hybrid 140**	**Hybrid 150 4x4**	**Hybrid 155**
Takaistuimet pystyssä	594	520	496
Takaistuimet taitettuina	1 696	1635	1607

Mitat millimetreinä (mm).
(1) Vastaava tilavuus VDA-standardin (ISO 3832) mukaan mitattuna on Mild hybrid 140:lle 517 dm3, Hybrid 150 4x4:lle 456 dm3, ja Hybrid 155:lle 430 dm3 (VDA-standardin mukaisessa mittauksessa käytetään tilavuudeltaan ja muodoltaan standardoituja esineitä kooltaan 200 mm x 100 mm x 50 mm = 1 dm3)